Pneumatisches Kistenhubgerät
Pneumatic Case Lifter
Élévateur de caisses pneumatique

00120890

■ Das pneumatische Kistenhubgerät dient der ergonomischen Teilebereitstellung am Arbeitsplatz.
Hubgeschwindigkeit (max.): 150 mm/s
Betriebsdruck: 6 bar (Schlauchanschluss ∅ 8 mm)
Material: Stahl lackiert, Farbe: schwarz RAL 9005 und lichtgrau RAL 7035
Zusätzlich ist die Befestigung des Kistenhubgerätes über eine Abstützlasche (E) möglich (☞ 3-69).

■ The pneumatic case lifter can be used for positioning parts ergonomically in the workplace.
Lifting velocity (max.): 150 mm/s
Working pressure: 6 bar (hose connection ∅ 8 mm)
Material: steel, painted. Color: black RAL 9005 and light gray RAL 7035
The case lifter can also be fastened using a retaining strap (E) (☞ 3-69).

■ L'élévateur de caisses pneumatique sert à préparer les pièces sur le poste de travail.
Vitesse de levée (max.) : 150 mm/s
Pression de service : 6 bar (branchement du tuyau ∅ 8 mm)
Matériau : acier laqué. Couleur : noir RAL 9005 et gris clair RAL 7035
Il est aussi possible de fixer l'élévateur de caisses à l'aide d'une languette d'appui (E) (☞ 3-69).

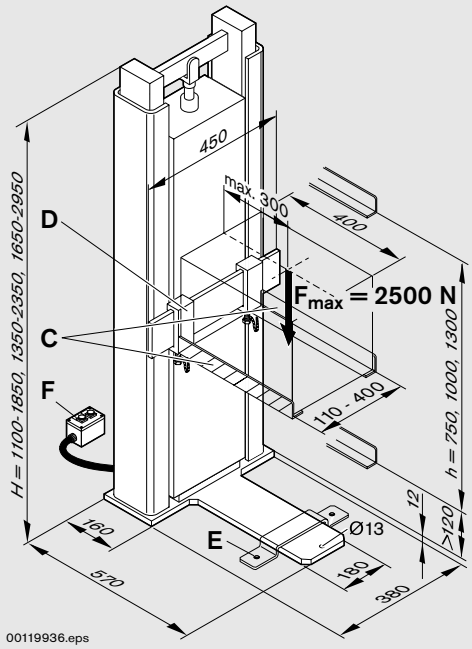

00119936.eps

Luftverbrauch/Hub
Air consumption/stroke
Consommation d'air/levée

h [mm]	V [Nl]
750	40
1000	55
1300	70

Pneumatisches Kistenhubgerät
Pneumatic Case Lifter
Élévateur de caisses pneumatique

h [mm]	m [kg]	Nr./No./N°
750	78	**3 842 521 458**
1000	89	**3 842 521 459**
1300	102	**3 842 521 460**